## A2021 / A4041 / A6041 / AR220 / AR240

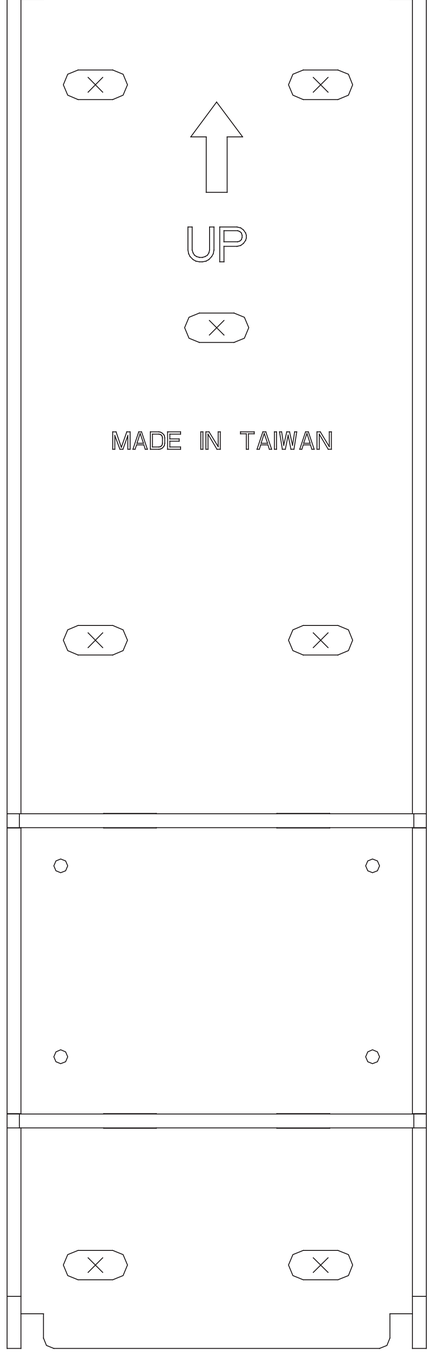


## AR120 / AR140

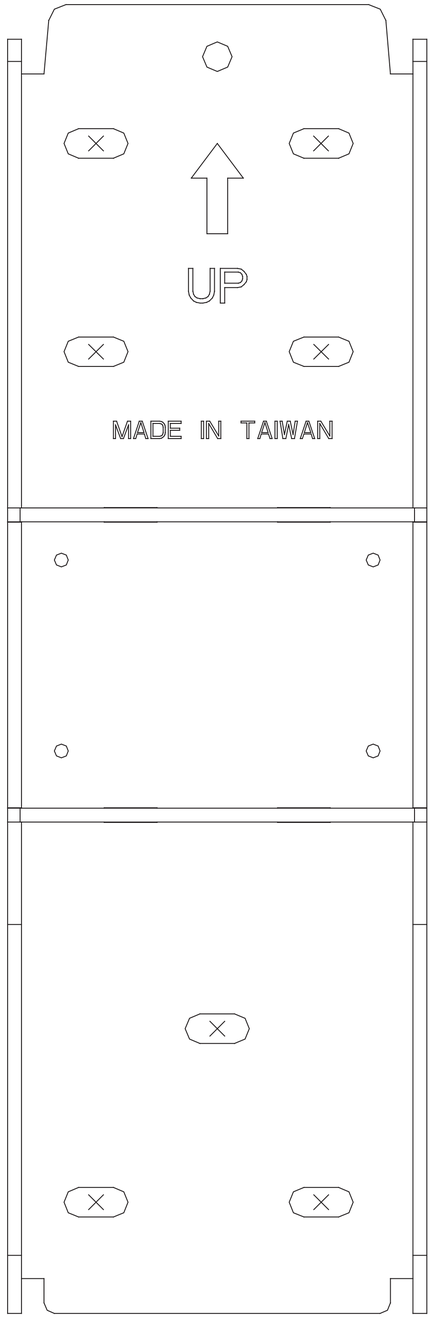


*Articulating TV Wall Mount*

# 安裝說明書
# Installation Manual
# 取り付けマニュアル
# Manuel d'installation
# Installationsanleitung
# Manual da instalação
# Manual de instalación
# Instalacja ręczny
# Руководство установки
# Manuale di installazione
# Installationsmanual
# 설치 매뉴얼

Mounting Instruction Manual

78A60410101A

## 中文 ⚠ 安全警告

1. 為確保安全，在安裝前，請先詳細閱讀本說明書提供的說明。
2. 因錯誤的安裝方式所產生的損壞或傷害，本製造商將完全不承擔任何責任和賠償責任。
3. 本產品僅適用於指示說明書及供貨時，把固定為減天然災害，如地震，颱風、等，所造成之設備損毀及人員傷害，本製造商將完全不承擔任何責任。
4. 安裝者和顯示器安裝使用者負責人員執行安裝。
5. 安裝者和顯示器安裝使用者負責人員執行安裝。
6. 在安裝前，請確認安裝牆壁的強度。
7. 安裝位置應考慮到安裝牆壁的強度。
   * 請安裝在適當地面或周邊通風孔。
   * 請勿安裝於可燃物品附近。
   * 請勿安裝於可燃物品附近。
   * 可能安裝於易燃物品。
   * 請勿安裝於易燃物品。
8. 安裝位置應考慮到安裝牆壁的強度。
   * 請勿安裝於強光直射，強光會對螢幕產生影響。
   * 安裝時請勿遮擋通風孔，保持螢幕周圍空間。
9. 螢幕與牆壁之間的空間應保持適當的間隔。
10. 為了安全起見，請勿使用，安裝前，請檢查螢幕與牆壁之間的空間。
11. 螢幕與牆壁之間的空間應保持適當的間隔。
12. 螢幕與牆壁之間的空間應保持適當的間隔。
13. 螢幕與牆壁之間的空間應保持適當的間隔。
14. 螢幕與牆壁之間的空間應保持適當的間隔。
15. 螢幕與牆壁之間的空間應保持適當的間隔。
16. 螢幕與牆壁之間的空間應保持適當的間隔。
17. 螢幕與牆壁之間的空間應保持適當的間隔。
18. 螢幕與牆壁之間的空間應保持適當的間隔。
19. 螢幕與牆壁之間的空間應保持適當的間隔。
20. 螢幕與牆壁之間的空間應保持適當的間隔。
21. 螢幕與牆壁之間的空間應保持適當的間隔。
22. 螢幕與牆壁之間的空間應保持適當的間隔。
23. 螢幕與牆壁之間的空間應保持適當的間隔。
24. 螢幕與牆壁之間的空間應保持適當的間隔。
25. 螢幕與牆壁之間的空間應保持適當的間隔。
26. 螢幕與牆壁之間的空間應保持適當的間隔。
27. 螢幕與牆壁之間的空間應保持適當的間隔。
28. 螢幕與牆壁之間的空間應保持適當的間隔。
29. 螢幕與牆壁之間的空間應保持適當的間隔。
30. 螢幕與牆壁之間的空間應保持適當的間隔。

## Step 1 — Masonry Walls or Cement Walls

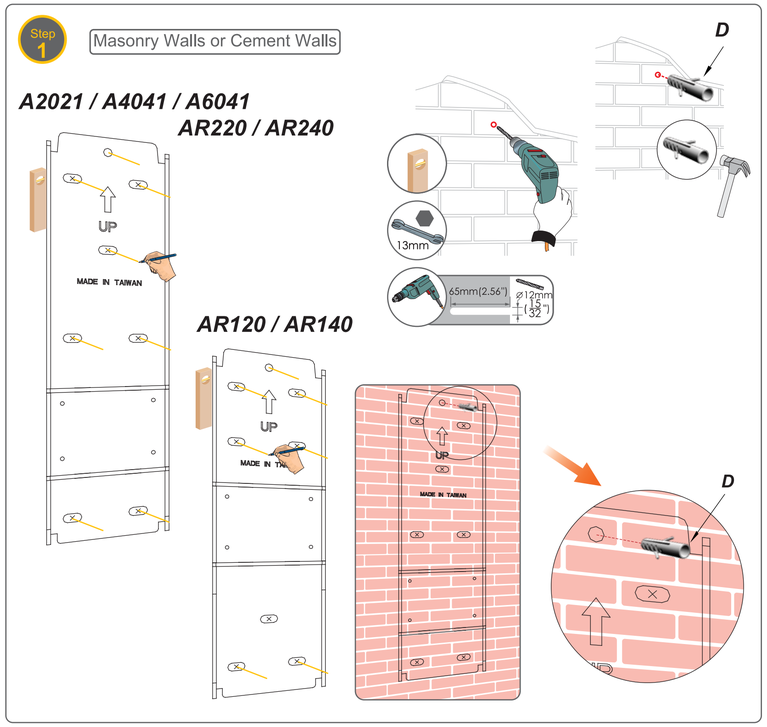


## Step 2 — Stud Walls

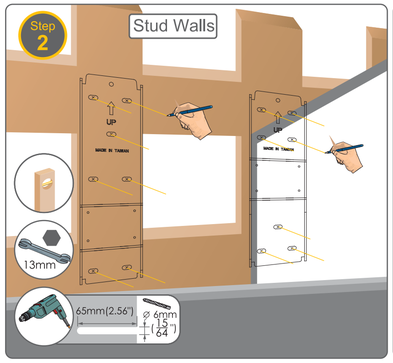


## Step 3

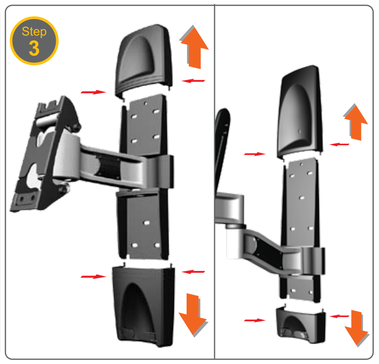

## Step 4

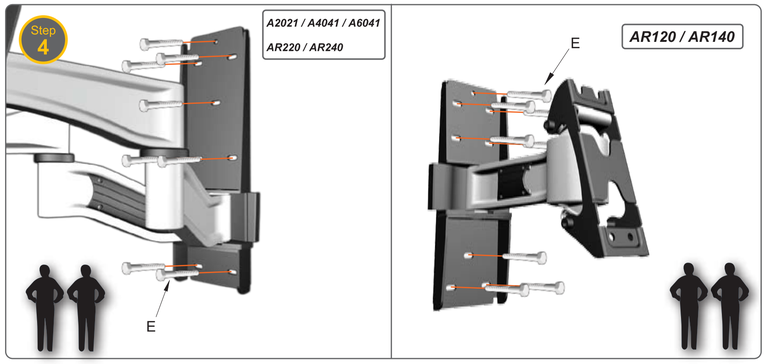


## Step 5A — AR120/AR220/A2021

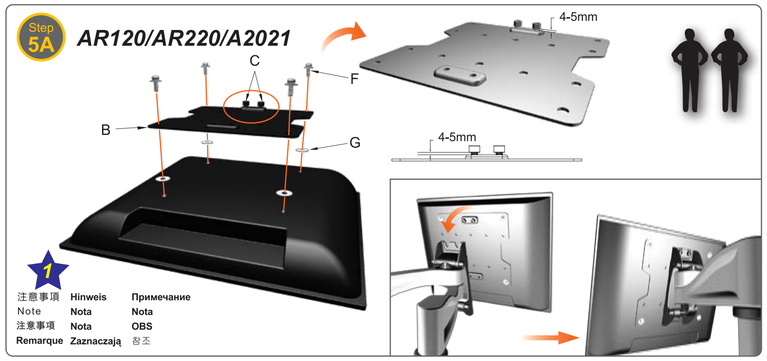


## Step 5B — AR140/AR240/A4041/A6041

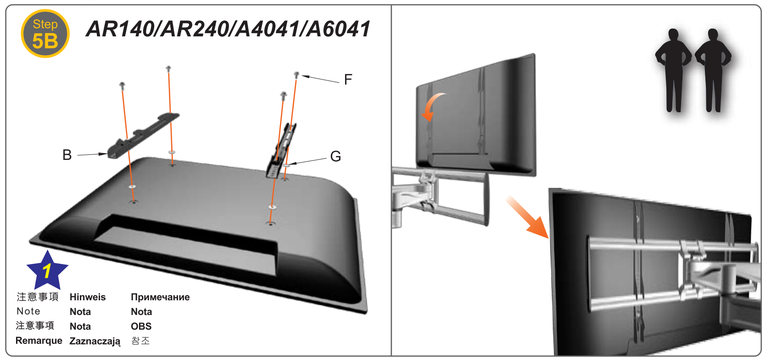


## Step 6A — AR120/AR220/A2021 — Lock Up

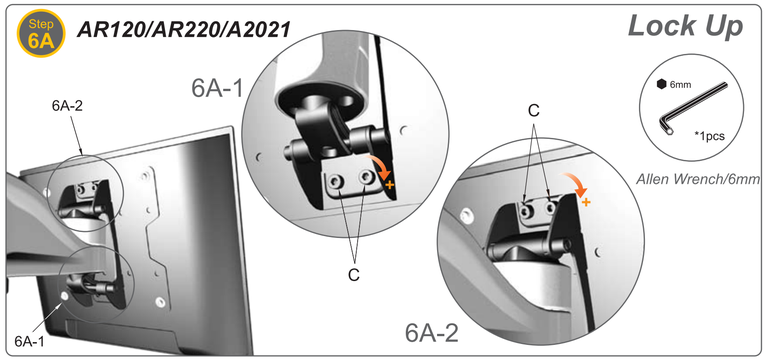


## Step 6B — AR140/AR240/A4041/A6041 — Lock Up

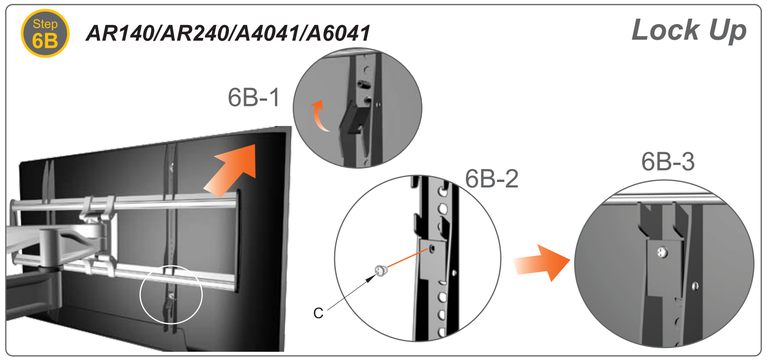


## Step 7

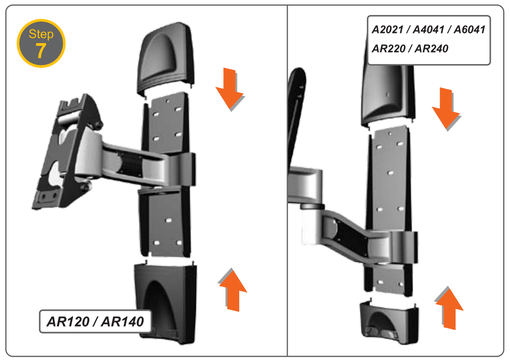


## Cable Management

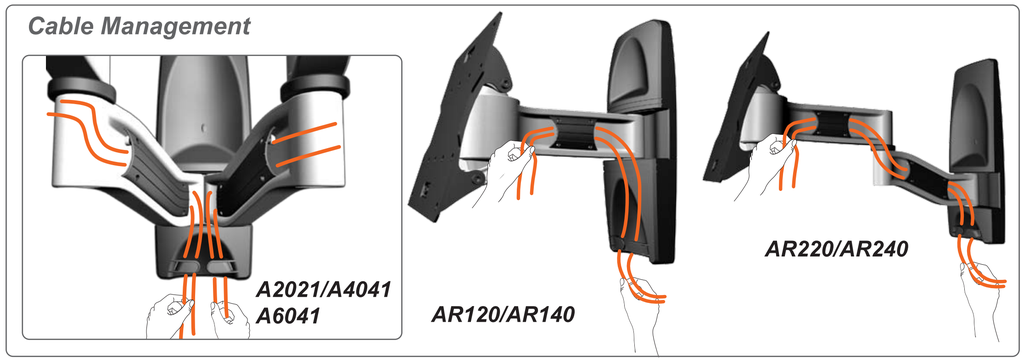


外觀尺寸圖（單位:公厘 ） / Physical Dimensions (mm) / 外観および寸法(単位:ミリメートル) / Dimensions externes (mm)
Außenabmessungen (mm) / Dimensões físicas (milímetros) / Dimensões físicas (milímetros) / Физические размеры (миллиметры)
Dimensiones exteriores (mm) / Dimensioni esterne (mm) / Utsidedimensioner (mm) / 외면 치수 **(mm)**

### AR120

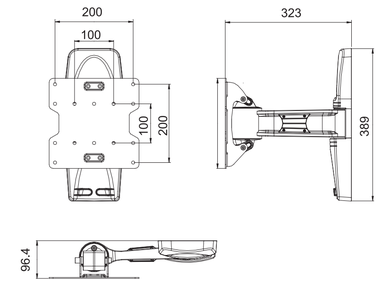


### AR140

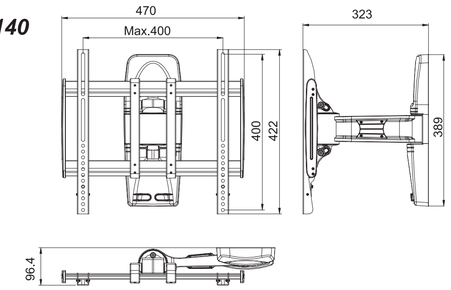


### AR220

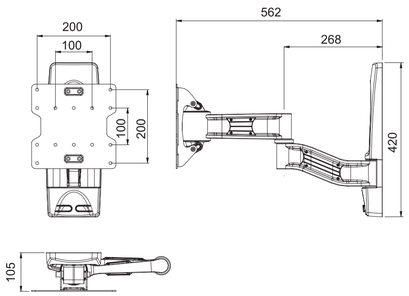


### AR240

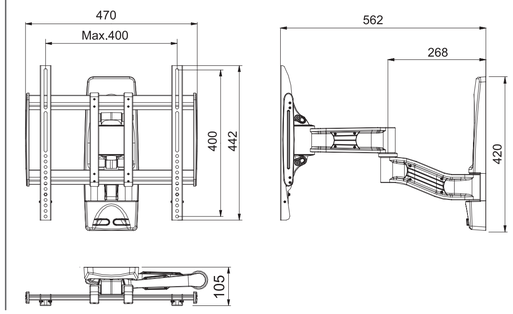


### A2021

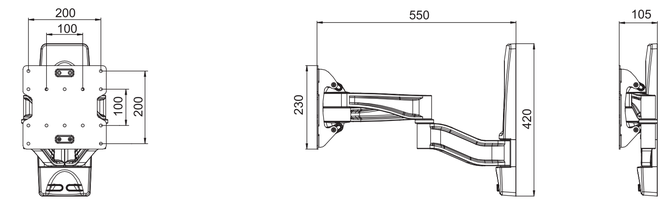


### A4041

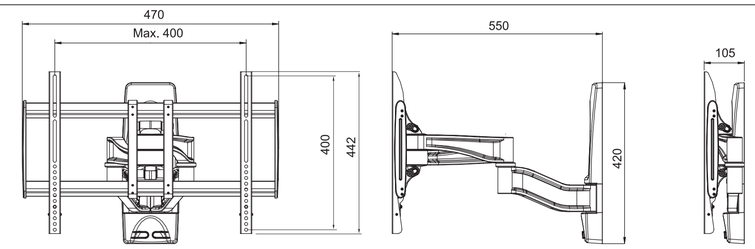


### A6041

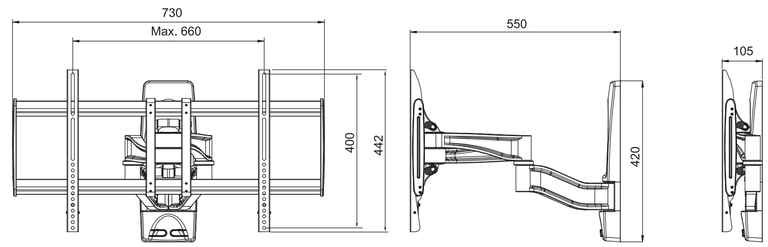


## Tilt Torque Adjust

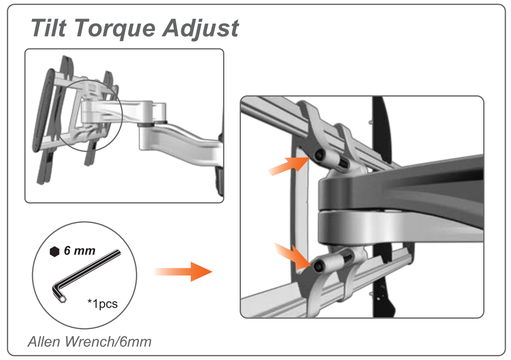

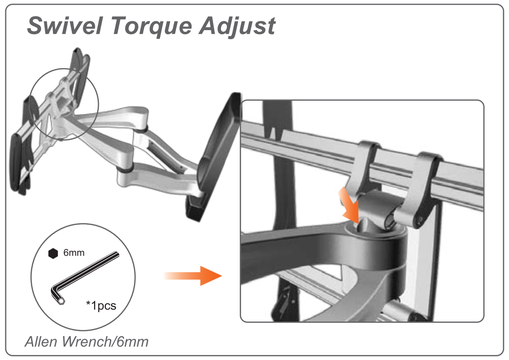
## Swivel Torque Adjust